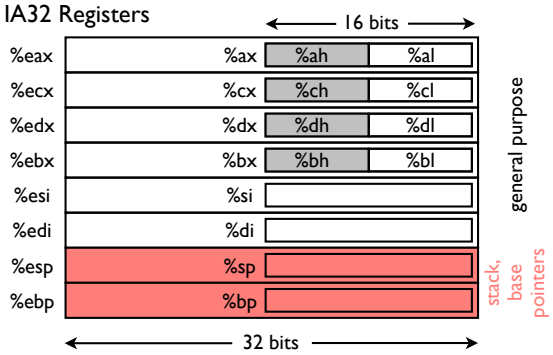
IA32 Registers
16 bits
%eax %ax %ah %al
%ecx %cx %ch %cl
%edx %dx %dh %dl
%ebx %bx %bh %bl
%esi %si
%edi %di
%esp %sp
%ebp %bp
general purpose
stack, base pointers
32 bits

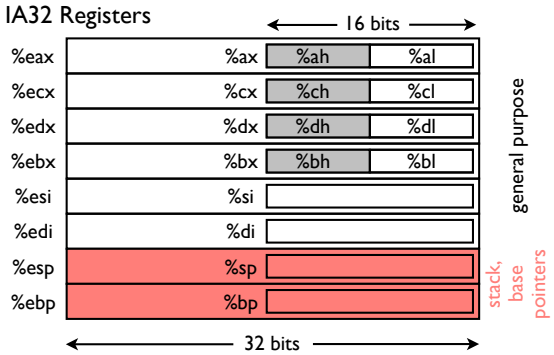
IA32 Registers
16 bits
%eax %ax %ah %al
%ecx %cx %ch %cl
%edx %dx %dh %dl
%ebx %bx %bh %bl
%esi %si
%edi %di
%esp %sp
%ebp %bp
general purpose
stack, base pointers
32 bits

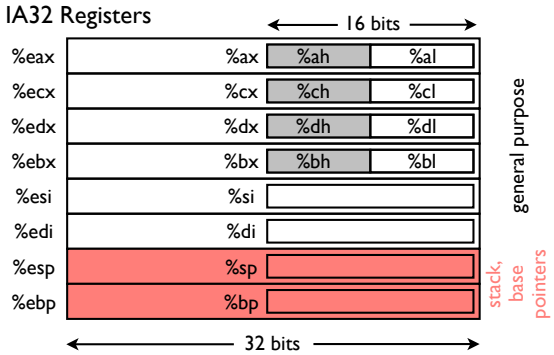
IA32 Registers
16 bits
%eax %ax %ah %al
%ecx %cx %ch %cl
%edx %dx %dh %dl
%ebx %bx %bh %bl
%esi %si
%edi %di
%esp %sp
%ebp %bp
general purpose
stack, base pointers
32 bits

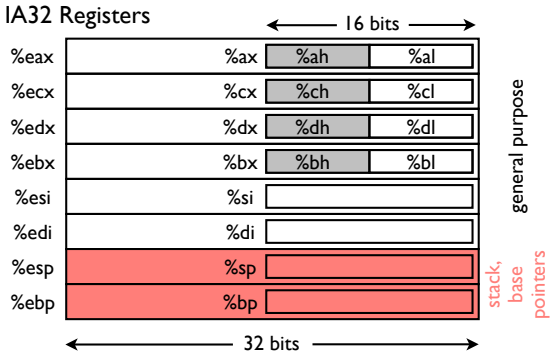
IA32 Registers
16 bits
%eax %ax %ah %al
%ecx %cx %ch %cl
%edx %dx %dh %dl
%ebx %bx %bh %bl
%esi %si
%edi %di
%esp %sp
%ebp %bp
general purpose
stack, base pointers
32 bits

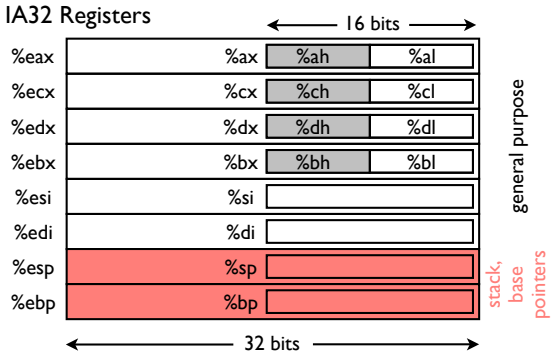
IA32 Registers
16 bits
%eax %ax %ah %al
%ecx %cx %ch %cl
%edx %dx %dh %dl
%ebx %bx %bh %bl
%esi %si
%edi %di
%esp %sp
%ebp %bp
general purpose
stack, base pointers
32 bits

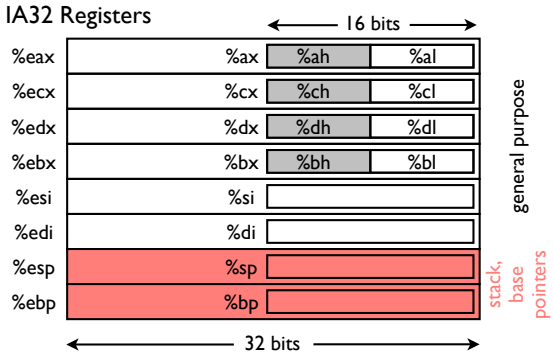
IA32 Registers
16 bits
%eax %ax %ah %al
%ecx %cx %ch %cl
%edx %dx %dh %dl
%ebx %bx %bh %bl
%esi %si
%edi %di
%esp %sp
%ebp %bp
general purpose
stack, base pointers
32 bits

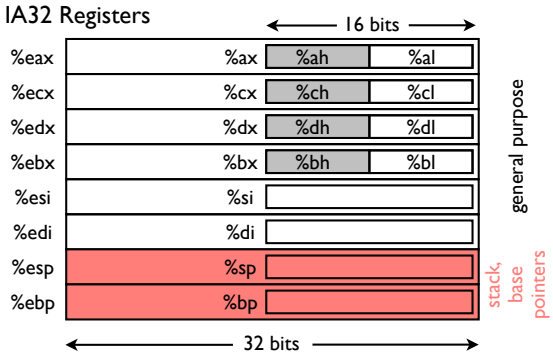
IA32 Registers
16 bits
%eax %ax %ah %al
%ecx %cx %ch %cl
%edx %dx %dh %dl
%ebx %bx %bh %bl
%esi %si
%edi %di
%esp %sp
%ebp %bp
general purpose
stack, base pointers
32 bits

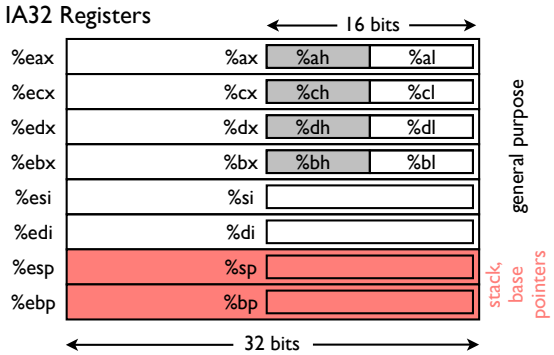
IA32 Registers
16 bits
%eax %ax %ah %al
%ecx %cx %ch %cl
%edx %dx %dh %dl
%ebx %bx %bh %bl
%esi %si
%edi %di
%esp %sp
%ebp %bp
general purpose
stack, base pointers
32 bits

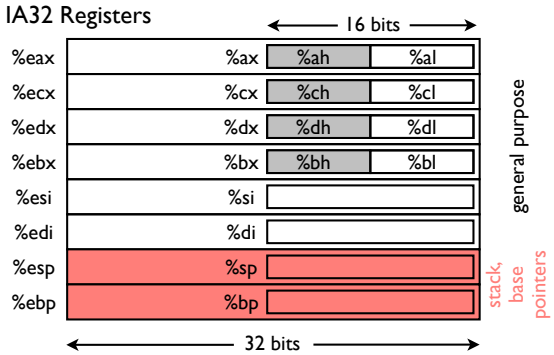
IA32 Registers
16 bits
%eax %ax %ah %al
%ecx %cx %ch %cl
%edx %dx %dh %dl
%ebx %bx %bh %bl
%esi %si
%edi %di
%esp %sp
%ebp %bp
general purpose
stack, base pointers
32 bits

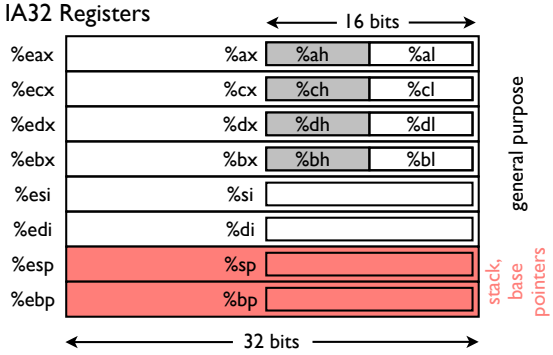
IA32 Registers
16 bits
%eax %ax %ah %al
%ecx %cx %ch %cl
%edx %dx %dh %dl
%ebx %bx %bh %bl
%esi %si
%edi %di
%esp %sp
%ebp %bp
general purpose
stack, base pointers
32 bits

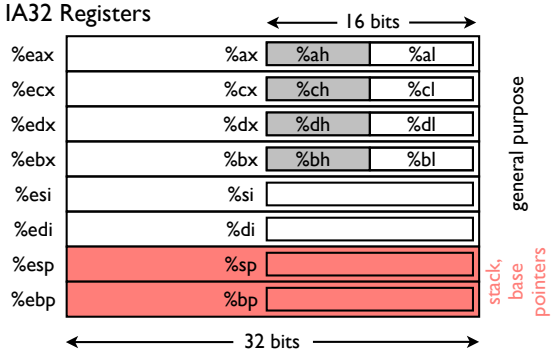
IA32 Registers
16 bits
%eax %ax %ah %al
%ecx %cx %ch %cl
%edx %dx %dh %dl
%ebx %bx %bh %bl
%esi %si
%edi %di
%esp %sp
%ebp %bp
general purpose
stack, base pointers
32 bits

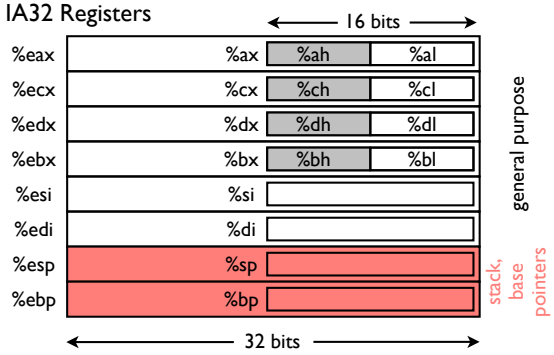
IA32 Registers
16 bits
%eax %ax %ah %al
%ecx %cx %ch %cl
%edx %dx %dh %dl
%ebx %bx %bh %bl
%esi %si
%edi %di
%esp %sp
%ebp %bp
general purpose
stack, base pointers
32 bits